პროექტი

ქალაქ ბათუმის მუნიციპალიტეტის საკრებულო

2020 წლის --- ივლისი ქალაქი ბათუმი

გ ა ნ კ ა რ გ უ ლ ე ბ ა

ბათუმის ცენტრალურ პარკში ფოსტის მონუმენტის
განთავსების შესახებ

საქართველოს ორგანული კანონის „ადგილობრივი თვითმმართველობის კოდექსი“ 61-ე მუხლის მე-2 პუნქტისა და „კულტურის შესახებ“ საქართველოს კანონის მე-19 მუხლის 1-ლი პუნქტის „ზ“ ქვეპუნქტისა და „მონუმენტური სახვითი ხელოვნების ძეგლის (ქანდაკების), ობელისკის, მემორიალური დაფისა და სხვა მემორიალური ობიექტის განთავსების წესის დამტკიცების შესახებ“ თვითმმართველი ქალაქის - ბათუმის საკრებულოს 2007 წლის 26 აპრილის 5-7 დადგენილების შესაბამისად, ქალაქ ბათუმის მუნიციპალიტეტის საკრებულომ **გ ა დ ა წ ყ ვ ი ტ ა:**

1. ქალაქ ბათუმში, ცენტრალურ პარკში, განთავსდეს ფოსტის მონუმენტი, ქალაქ ბათუმის მუნიციპალიტეტის მერიის ქალაქგანვითარებისა და ურბანული პოლიტიკის სამსახურთან შეთანხმებული პროექტის (ესკიზის, ადგილმდებარეობის) მიხედვით.
2. ცნობად იქნეს მიღებული, რომ განკარგულების პირველი პუნქტით გათვალისწინებული ბიუსტის განთავსებას, თავისი ხარჯებით უზრუნველყოფს ა(ა)იპ „გაერთიანებული საფოსტო კავშირი“.
3. განკარგულება ძალაშია ხელმოწერისთანავე.

ქალაქ ბათუმის მუნიციპალიტეტის
საკრებულოს თავმჯდომარე სულიკო თებიძე

განმარტებითი ბარათი

პროექტის სახელწოდება და სათაური

„ცენტრალურ პარკში ფოსტის მონუმენტის განთავსების თაობაზე"

ქალაქ ბათუმის მუნიციპალიტეტის საკრებულოს განკარგულების პროექტი

ზოგადი ინფორმაცია პროექტის შესახებ

საქართველოში ფოსტის არსებობას დიდი ხნის ისტორია გააჩნია. ვინაიდან ბათუმი დღეისათვის აქტიურ ტურისტულ ზონას წარმოადგენს, ფოსტის მონუმენტის განთავსება ხელს შეუწყობს კიდევ ერთ მიმზიდველ, ტურისტულ ობიექტად ჩამოყალიბებას. მონუმენტის ავტორია მოქანდაკე დავით ტაბატაძე. მონუმენტი დამზადებულია ალუმინით. აქვე განსაზღვრულია მონუმენტის ზომები და შერჩეულია კონკრეტული ლოკაცია. მონუმენტის განთავსებისა თუ დამზადების ხარჯებს იღებს ააიპ „გაერთიანებული საფოსტო კავშირი" და საკუთრებაში გადასცემს მერიას.

ა.ბ) პროექტის ძირითადი არსი:

ცენტრალურ პარკში ფოსტის მონუმენტის განთავსება

ბ) პროექტის ფინანსური დასაბუთება

ბ.ა) პროექტის მიღებასთან დაკავშირებით აუცილებელი ხარჯების დაფინანსების წყარო:

ა(ა)იპ „გაერთიანებული საფოსტო კავშირი"

ბ.ბ) პროექტის გავლენა ბიუჯეტის საშემოსავლო და ხარჯვით ნაწილზე:

გავლენას არ ახდენს ბიუჯეტის ხარჯვით ნაწილზე

ბ.გ) პროექტის მოსალოდნელი ფინანსური შედეგები იმ პირთათვის, რომელთა მიმართაც ვრცელდება პროექტის მოქმედება:

წარმოდგენილ პროექტს კონკრეტული ფინანსური შედეგი არ გააჩნია

გ) პროექტის შესაბამისობა უპირატესი იურიდიული ძალის მქონე ნორმატიულ აქტებთან:

პროექტი მთლიანად შეესაბამება უპირატესი იურიდიული ძალის მქონე ნორმატიულ აქტებს.

დ) პროექტის მომზადების პროცესში მიღებული კონსულტაციები

სახელმწიფო, არასახელმწიფო ან/და საერთაშორისო ორგანიზაცია/დაწესებულება, ექსპერტები, სპეციალისტები, რომლებმაც მონაწილეობა მიიღეს პროექტის შემუშავებაში და მათი შეფასება პროექტის მიმართ (ასეთის არსებობის შემთხვევაში):

საქართველოს განათლების, მეცნიერების, კულტურისა და სპორტის სამინისტროში მოქმედი "საქართველოს ტერიტორიაზე მონუმენტური სახვითი ხელოვნების ძეგლის (ქანდაკების) განთავსების თაობაზე საქართველოს განათლების, მეცნიერების, კულტურისა და სპორტის სამინისტროში შესული წინადადებებისა და მათზე თანდართული მასალების განმხილველი სახვითი ხელოვნების ძეგლის (ქანდაკების) საბჭოს თანხმობა.

ე) პროექტის ავტორი:

საკრებულოს განათლების, კულტურის, ტურიზმისა და სპორტის საკითხთა კომისია

ვ) პროექტის ინიციატორი:

ა(ა)იპ „გაერთიანებული საფოსტო კავშირი"

ზ) განმარტებითი ბარათის მომზადებაზე უფლებამოსილი პირის თანამდებობა, სახელი, გვარი და ხელმოწერა:

საკრებულოს განათლების, კულტურის, ტურიზმისა და სპორტის საკითხთა კომისიის თავმჯდომარე ირაკლი პატარიძე

ქალაქ ბათუმის მუნიციპალიტეტის საკრებულოს
განათლების, კულტურის, ტურიზმისა და სპორტის
საკითხთა კომისიის სხდომის

დ ა ს კ ვ ნ ა

ქ. ბათუმი 2020 წლის 22 ივნისი

ქ. ბათუმის მუნიციპალიტეტის საკრებულოს განათლების, კულტურის, ტურიზმისა და სპორტის საკითხთა კომისიამ თავის სხდომაზე განიხილა მიმდინარე წლის საკრებულოს სხდომაზე განსახილველი შემდეგი საკითხი:

1. „ფოსტის მონუმენტის ცენტრალურ პარკში განთავსების თაობაზე" ქალაქ ბათუმის მუნიციპალიტეტის საკრებულოს განკარგულების პროექტი.

ქალაქ ბათუმის მუნიციპალიტეტის საკრებულოს განათლების, კულტურის, ტურიზმისა და სპორტის საკითხთა კომისიას მიზანშეწონილად მიაჩნია საკითხის განხილვა საკრებულოს სხდომაზე.

კომისიის თავმჯდომარე: ირაკლი პატარიძე

ქ. ბათუმის მუნიციპალიტეტის მერს

ბატონ ლაშა კომახიძეს

მცხ. სსიპ „[illegible]“

მუდ. [illegible]

პ/ნ [illegible] - 4200101225

ტელ. 591 28 29 29

[illegible]

განცხადება

[illegible] (პ.ნ. 404443937) [illegible] ქ. ბათუმში, [illegible] (ყოველი 6 [illegible]) [illegible]

[illegible]

დანართი-8-ფურცელი [illegible]

ქ. ბათუმის მუნიციპალიტეტის მერიის [illegible]
№ 643/25
15 - 01 - 2020წ.
ფურცელი ____ გვერდი ____ დანართი

განმცხ. 5-[illegible]

თარიღი: 15.01.2020

ქალაქ ბათუმის მუნიციპალიტეტის მერის სათათბირო ორგანო

სამოქალაქო მრჩეველთა საბჭო

ქ. ბათუმის მუნიციპალიტეტის მერს

ბ - ნ ლაშა კომახიძეს

ბატონო ლაშა,

მიმდინარე წლის იანვარს ქ.ბათუმის მუნიციპალიტეტის მერიიდან წერილობით (N25/607 20/01/2020) მოსაზრების წარმოდგენის მიზნით გადმოგვეგზავნა ქ.ბათუმის მერიაში მიმდინარე წლის 15 იანვარს შესული ა(ა)იპ ,, გაერთიანებული საფოსტო კავშირის '' წერილი (N643/25) ბათუმის ცენტრალურ პარკში (შესასვლელის მიმდებარედ) ფოსტის მონუმენტის განთავსების თაობაზე, რაზედაც საბჭომ იმსჯელა მიმდინარე წლის 18 თებერვლის 21-ე სხდომაზე და გადაწყვიტა შემდეგი მოსაზრების წარმოდგენა :

,, ა(ა)იპ ,,გაერთიანებული საფოსტო კავშირის'' წერილიდან და თანდართული მასალებიდან ირკვევა შემდეგი გარემოება - მონუმენტს უკვე ყავს ავტორი და დამზადებულია ალუმინით, ასევე განსაზღვრულია მონუმენტის ზომები და აქვთ შერჩეული (შემოთავაზებული) კონკრეტული ლოკაცია.

ზემოთქმულიდან გამომდინარე მიგვაჩნია, რომ ქ.ბათუმის ტურისტულ - რეკრეაციულ და ისტორიულ ზონებში მონუმენტების განთავსება / არგანთავსების, ასევე ვიზუალის საკითხი უნდა გადაწყდეს ერთობლივად - ქალაქის ფართო საზოგადოების, განსაკუთრებით მხატვარების, არქიტექტორების, სკულპტორების (მათ შორის მრჩეველთა საბჭოს) აქტიური ჩართულობითა და მოსაზრებების გათვალისწინებით.''

ქ. ბათუმის მუნიც. მერია, კანცელარია
35 02/25
18 02 2020

საუკეთესო სურვილებით,

სამოქალაქო მრჩეველთაა საბჭოს თავმჯდომარე

კახაბერ გუჩმანიძე

18. 02. 2020.

---

email : k.guchmanidze@gmail.com / mob: (+ 995) 577465146 / (+ 995) 599555512

1260m
57m

საძირკვლის გეგმა

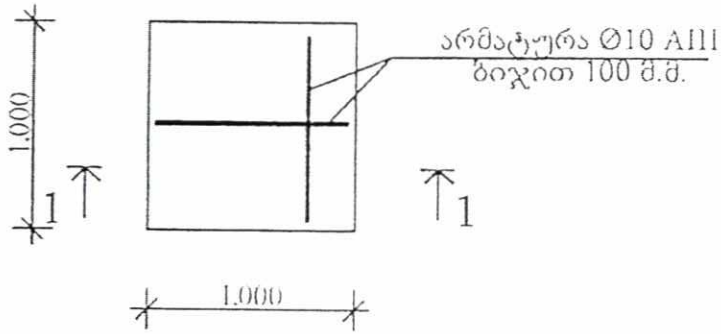

1-1

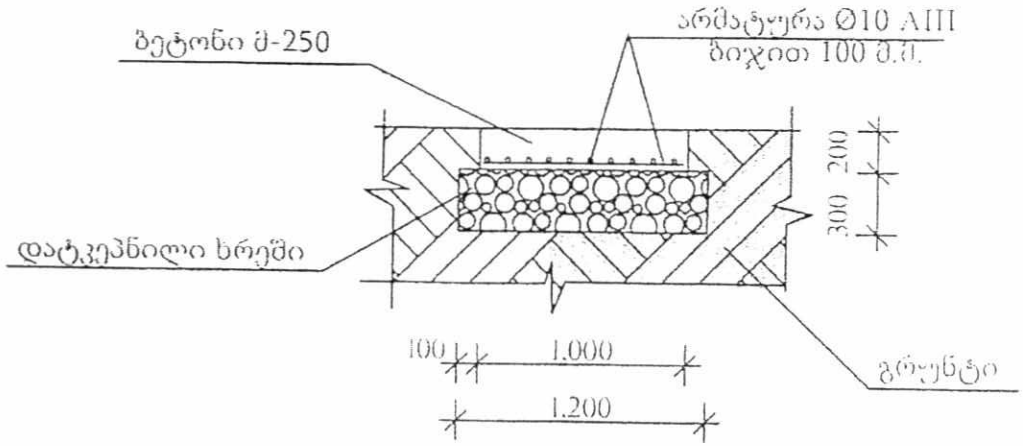

სპეციფიკაცია		
დასახელება	განზომილება	რაოდენობა
ხრეში, დატკეპნის კოეფიციენტით 1,26	კუბ.მ.	0,54
ბეტონი მ-250	კუბ.მ.	0,20
არმატურა Ø10 AIII	მ.	22,0

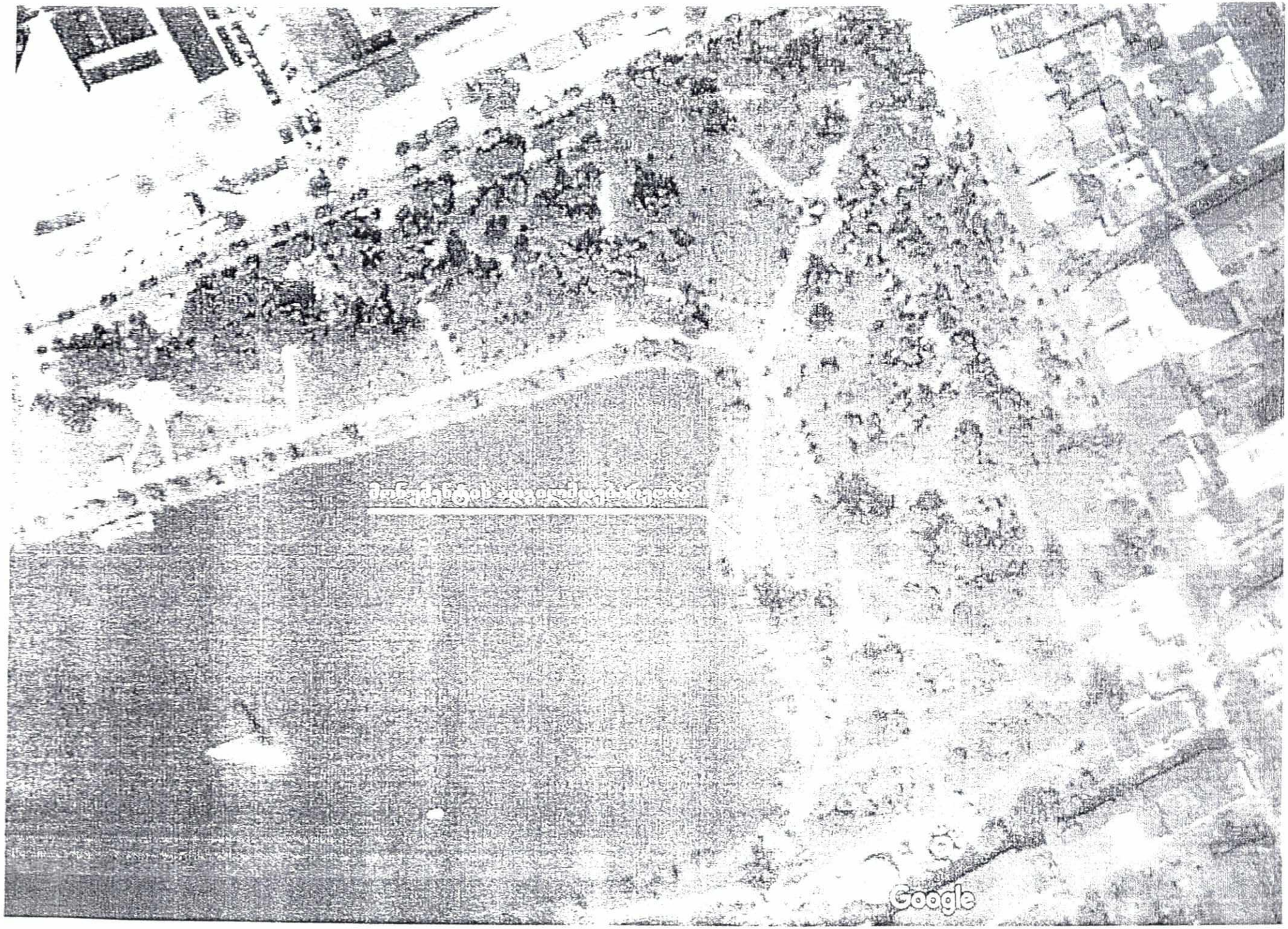
Google

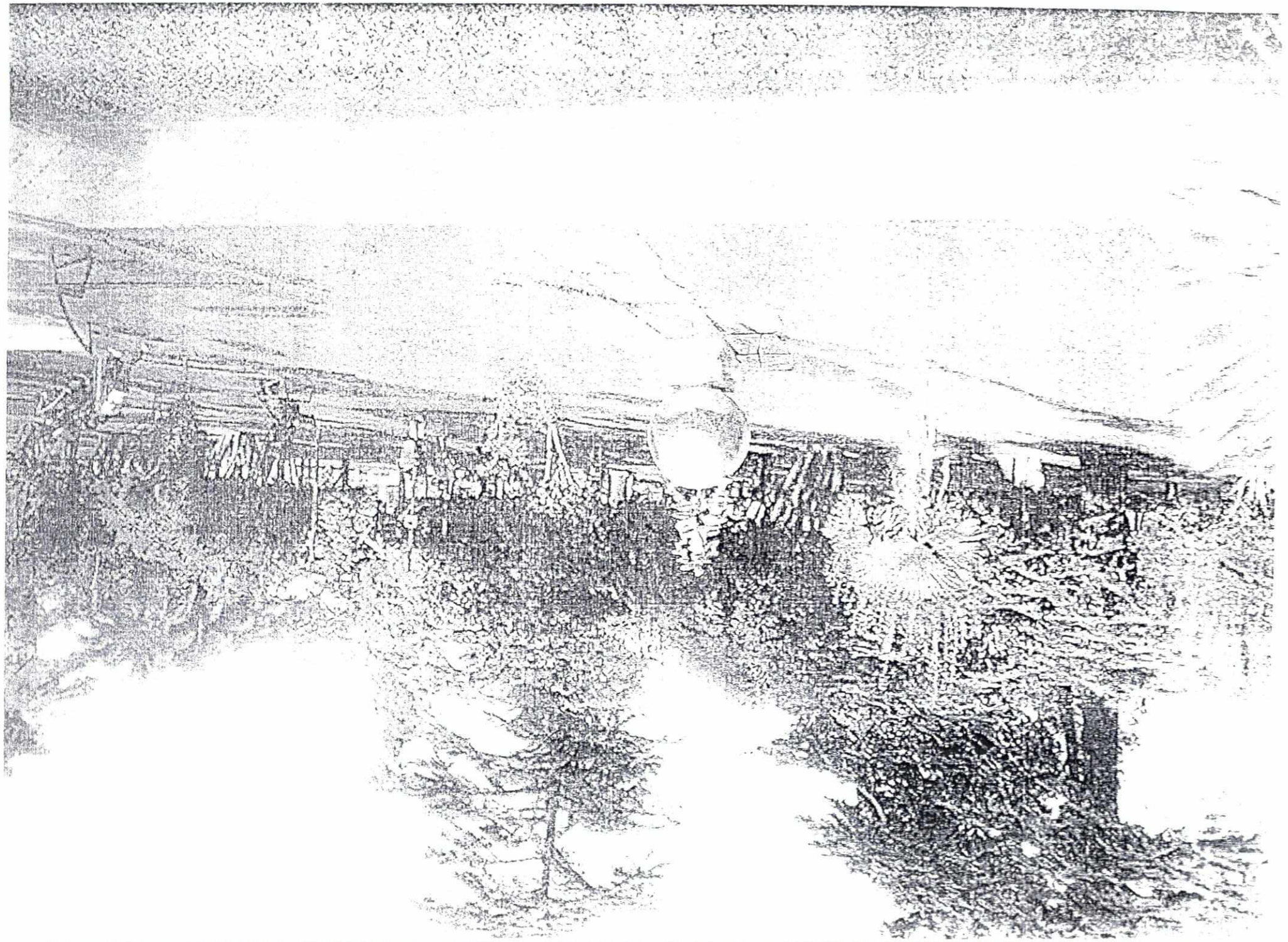

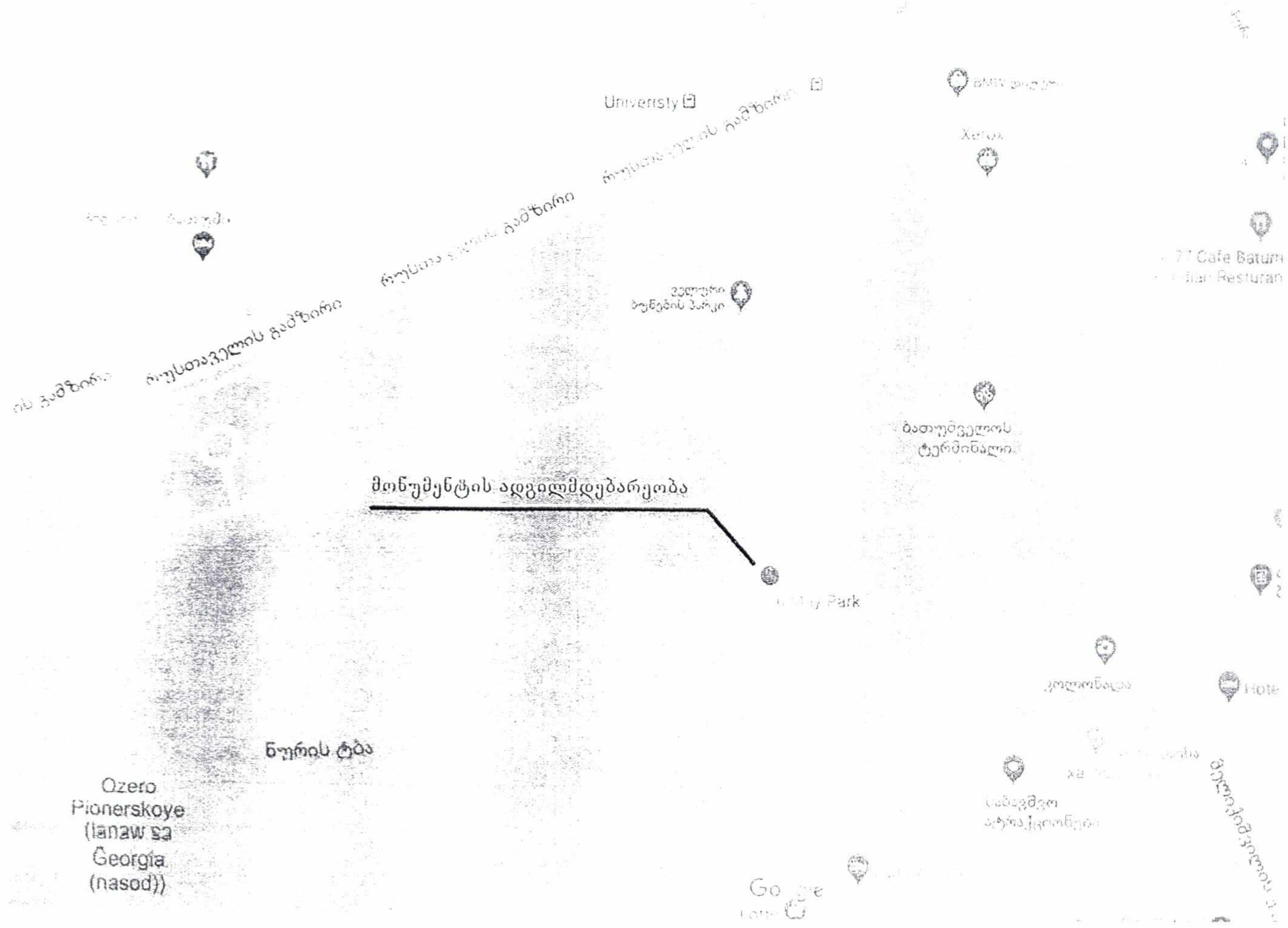
მონუმენტის ადგილმდებარეობა
რუსთაველის გამზირი
University
Xerox
77 Cafe Batumi
ბათუმელის ტერმინალი
Park
Hotel
ნურის ტბა
Ozero Pionerskoye (lanaw sa Georgia (nasod))

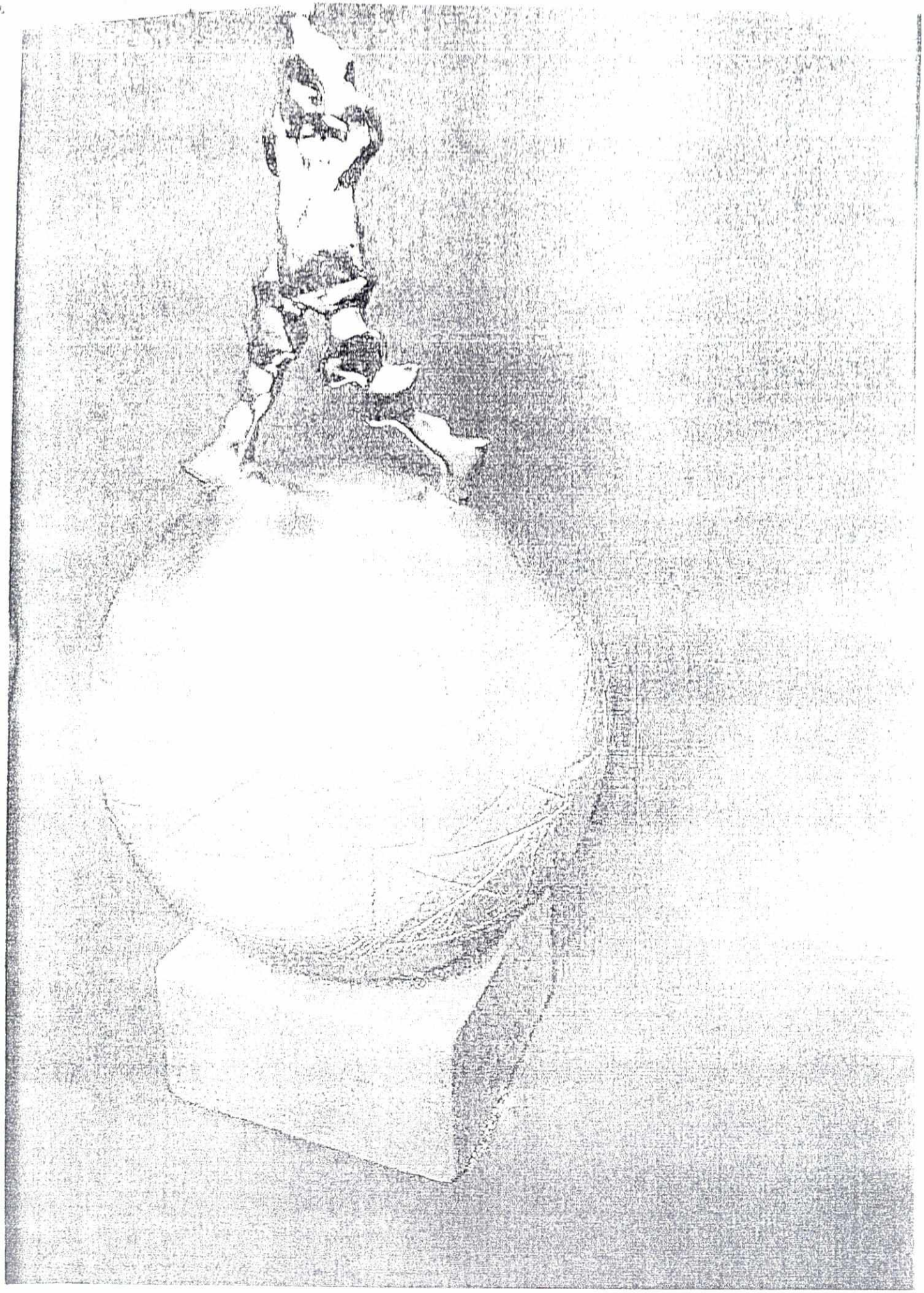

გაერთიანებული
საფოსტო
კავშირი

N 15/7-1

13 01 2014 წ.

ქ. ბათუმის მერიას

მის: ბათუმი ლ. ასათიანის ქ. N25,

ააიპ „გაერთიანებული საფოსტო კავშირის"

თავმჯდომარის ნინო წაქაძის

მისამართი: ქ. თბილისი სადგურის მოედანი 2

ტელეფონი : 591 28 29 29

განცხადება

მოგახსენებთ, რომ ააიპ "გაერთიანებული საფოსტო კავშირი" 2013 წლის 12 აპრილიდან წარმოადგენს საქართველოს სამოქალაქო კოდექსის შესაბამისად შექმნილ,წევრობაზე დაფუძნებულ არასამეწარმეო პირს.

ააიპ" გაერთიანებული საფოსტო კავშირის" საქმიანობის მიზანია:

- საფოსტო საქმიანობის ხელშეწყობა, პოპულარიზაცია და ამ სფეროში მოღვაწე ადამიანების კეთილდღეობაზე ზრუნვა.
- საფოსტო საქმიანობის განმახორციელებელ პირთა მხარდაჭერა, სოციალური უფლების დაცვა, საიუბილეო ღონისძიებების, სპორტული შეჯიბრებების მოწყობა, ფესტივალების ჩატარების ორგანიზება და საიუბილეო თარიღების აღნიშვნა.

გაცნობებთ, რომ ააიპ გაერთიანებული საფოსტო კავშირს სურს ქ. ბათუმში ფოსტის მონუმენტის განთავსება. მონუმენტი ასახავს შპს „საქართველოს ფოსტა"-ს სლოგანს - „გახადე ურთიერთობა ხელშესახები", რომელიც ინტერაქციულ-ფუნქციონალურ ჭრილში გამოსახავს ადამიანებს და ქვეყნებს შორის სიახლოვეს, კავშირს და ურთიერთობას.

მონუმენტის ავტორია მოქანდაკე დავით ტაბატაძე,რომელიც დამზადებულია ალუმინით.

მონუმენტის განთავსების და დამზადების ხარჯებს იღებს ააიპ „გაერთიანებული საფოსტო კავშირი" და საკუთრებაში გადასცემს ქ. ბათუმის მერიას.

აქვე უნდა აღინიშნოს, რომ საქართველოში ფოსტის არსებობას დიდი ხნის ისტორია აქვს. ისტორიული წყაროებით ცნობილია, რომ 1805 წელს, თბილისში გაიხსნა პირველი საფოსტო კანტორა.

დღეის მდგომარეობით, შპს „საქართველოს ფოსტა" არის უნივერსალური საფოსტო ოპერატორი, საფოსტო კავშირების UPU-ს და PostEurope-ის წევრი და წარმატებით თანამშრომლობს მსოფლიოს 191 ქვეყანასთან. კომპანიას ქვეყნის მასშტაბით აქვს 81 სერვის ცენტრი, მათ შორის 2 სერვის ცენტრი ქ. ბათუმში.

ვინაიდან ქ.ბათუმი დღეს დღეისობით აქტიურ ტურისტულ ზონას წარმოადგენს, ვფიქრობთ ფოსტის მონუმენტის განთავსება კიდევ ერთ მიმზიდველ, ტურისტულ ობიექტად ჩამოყალიბდება. მიგვაჩნია, რომ იგი მცირეოდენ წვლილს შეიტანს ტურიზმის განვითარებასა და ამავდროულად საფოსტო საქმიანობის, როგორც ჩვენი ქვეყნის ერთ-ერთი ისტორიული საკომუნიკაციო საშუალების პოპულარიზაციაში.

ამ მიზნით, გთხოვთ, გამოგვიყოთ ადგილი ქ. ბათუმის ცენტრალურ პარკში (ყოფილი 6 მაისის პარკი -ცენტრალური შესასვლელის მიმდებარედ).

მონუმენტის ზომები :

ფიგურის სიმაღლე: 0,80მ

ზურთის სიმაღლე X სიგანე : 1მ X 1 მ

კვარცხლბეკი : 0,8 მ

მონუმენტის ჯამური სიმაღლე : 2,60 მ

მონუმენტის სიგანე: 1 მ.

დანართის სახით იხ: მონუმენტის ესკიზი, ფოტო მონტაჟი და სიტუაციური გეგმა,როგორც ელექტრონულ ასევე ბეჭდურ ფორმატში.

პატივისცემით,

გაერთიანებული საფოსტო კავშირის თავმჯდომარე

ნინო წაქაძე

ქალაქ ბათუმის მუნიციპალიტეტის
მერიის ქალაქგანვითარებისა და
ურბანული პოლიტიკის სამსახური

N 25/11952 30/06/2020 11952-25-2-202006301711

ქ. ბათუმის მუნიციპალიტეტის საკრებულოს
განათლების, კულტურის, ტურიზმის და
სპორტის საკითხთა კომისიას

თქვენი 2020 წლის 23 ივნისის წერილის პასუხად გაცნობებთ, რომ ქ. ბათუმის მუნიციპალიტეტის მერიის ქალაქგანვითარებისა და ურბანული პოლიტიკის სამსახურისათვის, ქ. ბათუმის ცენტრალურ პარკში ფოსტის მონუმენტის განთავსება წარმოადგენილი ესკიზის მისედვით მისაღებია.

პატივისცემით,

მირიან მეტრეველი

სამსახურის უფროსი

6010 ლუკა ასათიანის ქ. N-25

ტელ: 0 (422) 27 26 27
0 (422) 27 26 28

საქართველოს განათლების, მეცნიერების, კულტურისა და სპორტის სამინისტრო
MINISTRY OF EDUCATION, SCIENCE, CULTURE AND SPORT OF GEORGIA

MES 7 20 0000604703

15/07/2020

ქალაქ ბათუმის მუნიციპალიტეტის საკრებულოს თავმჯდომარეს
ბატონ სულიკო თებიძეს

ბატონო სულიკო,

გაცნობებთ, რომ "საქართველოს ტერიტორიაზე მონუმენტური სახვითი ხელოვნების ძეგლის (ქანდაკების) განთავსების თაობაზე საქართველოს განათლების, მეცნიერების, კულტურისა და სპორტის სამინისტროში შემოსული წინადადებებისა და მათზე თანდართული მასალების განმხილველმა სახვითი ხელოვნების ძეგლის (ქანდაკების) საბჭომ", თქვენი წერილისა (N 360-12 02/07/2020 წ.) და თანდართული მასალების საფუძველზე განიხილა ქ. ბათუმში, ცენტრალურ პარკში, „ფოსტის" სკულპტურის განთავსების საკითხი და ხმათა უმრავლესობით დასაშვებად მიიჩნია, აღნიშნული პროექტის განხორციელება.

საბჭოს წევრებმა გამოთქვეს შენიშვნები „ფოსტის" სკულპტურული კომპოზიციის თაობაზე. კერძოდ, მოქანდაკის დავით ტაბატაძის ავტორისეული იდეის - დედამიწაზე მავალი ფოსტალიონი, მეტი მხატვრული დამუშავების საჭიროებისა და სკულპტურის განთავსების არქიტექტურული ნაწილის შესახებ. ვინაიდან, სკულპტურა უნდა განთავსდეს პარკის გამწვანებულ გაზონზე, საბჭო რეკომენდაციას აძლევს პროექტის ავტორს, სკულპტურასთან მისასვლელი მოპირკეთებული ბილიკი აღარ გაკეთდეს და ძეგლი უშუალოდ დაიდგას ბალახის მოლზე, რაც ხელს შეუწყობს ქანდაკების განსათავსებელ სივრცეში ჰარმონიულ თავსებადობას.

საბჭოზე აღინიშნა, რომ საზოგადოდ, სასურველია ნებისმიერი ქანდაკების ან სკულპტურული კომპოზიციის შესაქმნელად გამოცხადდეს კონკურსი, რათა გამოვლინდეს ახალი ხედვით, ახალი ხელწერით შექმნილი სკულპტურული ნაწარმოებები, მით უმეტეს, რომ მსგავსი თემატიკის ძეგლების მიმართ მაღალია საზოგადოების ინტერესი.

პატივისცემით,

0102 ქ. თბილისი, დიმიტრი უზნაძის ქ. N52
52 Dimitry Uznadze str. Tbilisi 0102, Georgia

საქართველოს განათლების, მეცნიერების,
კულტურისა და სპორტის სამინისტრო
მინისტრის მოადგილე
ხარატიშვილი ლევან